ՃՈՃԱՆԱԿ 2 ՏԵՂԱՆՈՑ

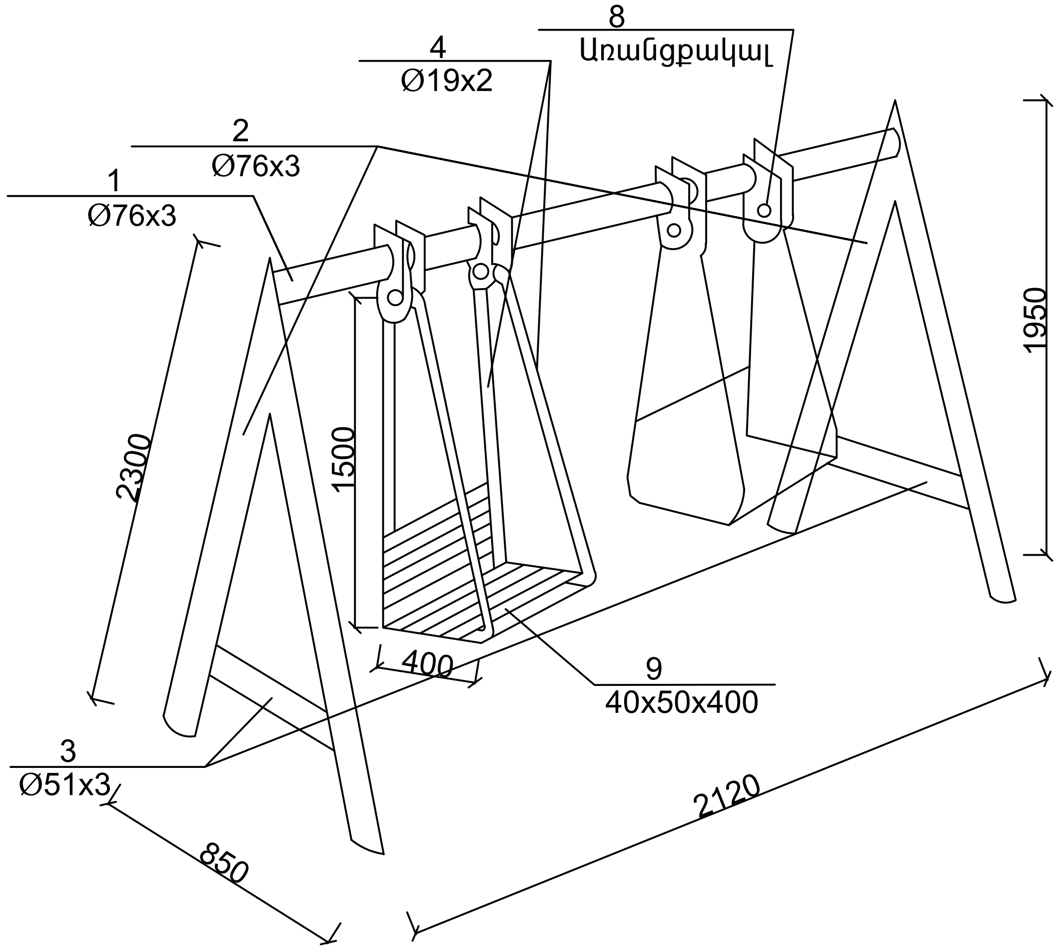

Կտրվածք 4-4
Մ 1:25

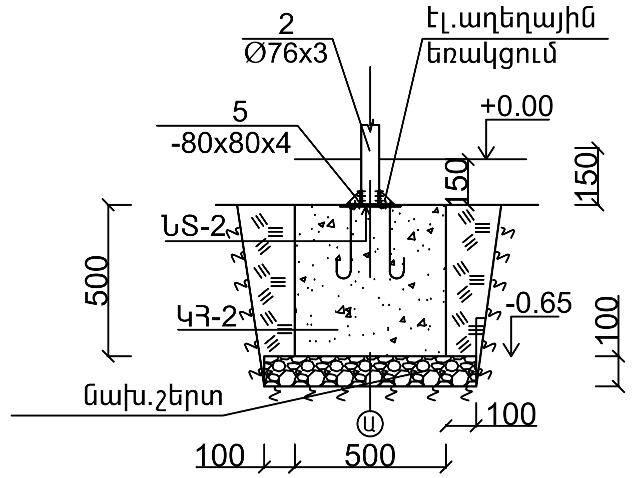

ՆՏ-2
Մ 1:10

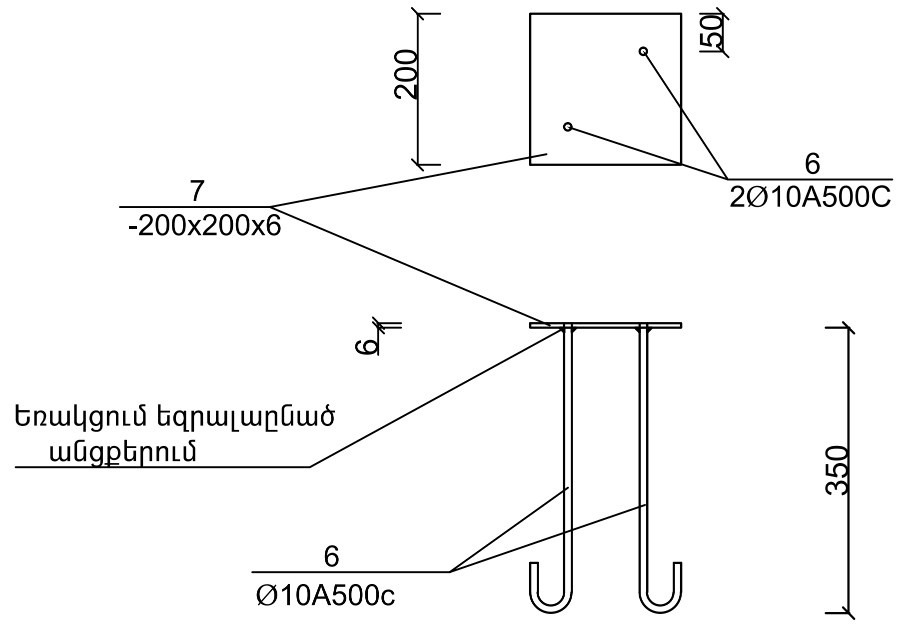

5
Մ 1:5

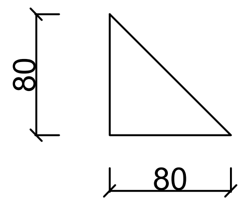

Ճոճանակի (2 տեղանոց) հիմքերի հատակագիծ 1:25

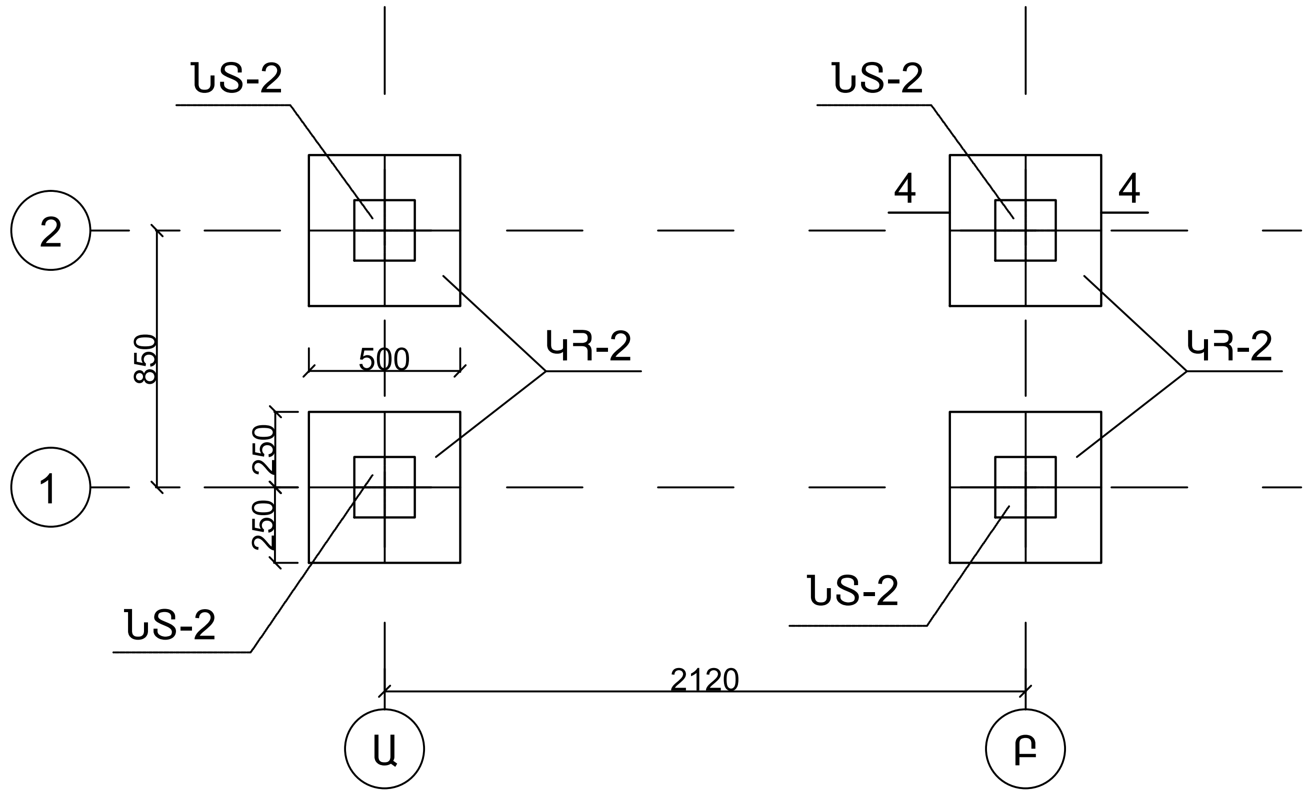

Մետաղական ճոճանակի մասնագիր

ԴԻՐՔ	ՊՍՏ	ԱՆՎԱՆՈՒՄԸ	ՔԱՆ. հատ	ՔԱՇԸ ԿԳ.	ԸՆԴԱՄ.
1	ՊՍՏ 10704-91	Ø76x3,0մմ L=2120	1	11,45	11,45
2	ՊՍՏ10704-91	Ø76x3,0մմ L=2300	4	12,42	49,7
3	ՊՍՏ 10704-91	Ø51x3,0մմ L=750	2	2,7	5,4
4	ՊՍՏ 10704-91	Ø19x2,0մմ L=1500	8	1,26	10,1
5		δ=4 մմ Δ	16	0,1	1,6
6	ՊՍՏ 5781 - 82	Ø10A500c L=350	8	0,21	1,68
7	ՊՍՏ 8568 - 77	-200x200x6	4	1,884	7,54
8		Առանցքակալ	4	-------	-------
9	Փայտե չորսու 40×50մմ 0,0128 մ^3				
10	Բետոն B 12.5 դասի՝ 0,5մ^3 , Տոփ. խիճ՝ 0.12 մ^3				

Ծանոթություն
1.Բոլոր չափերը տրված են մմ-ով
2.Եռակցումը իրականացնել
Համաձայն ГОСТ 14098-75* (Kf = 4 մմ)

	Ք. ԵՐԵՎԱՆ ՏԻԳՐԱՆ ՄԵԾԻ 51 ԲԱԿԱՅԻՆ ՏԱՐԱԾՔԻ ԲԱՐԵԿԱՐԳՄԱՆ ԱՇԽԱՏԱՆՔՆԵՐ			Պատվեր N ԵՔ-ՊԸԱՇՁՔ-13/75-2
			ՃԱՐՏԱՐԱՊԵՏԱԿԱՆ ՄԱՍ	ՓՈՒԼ / ԹԵՐԹ / ԹԵՐԹԵՐ
ՏՆՕՐԵՆ	Ս. ԳԱԼՍՏՅԱՆ			ԱՆ / ՃՇ-7 / 14
ՆԳՃ	Ա. ՀԱՅՐԱՊԵՏՅԱՆ		ՃՈՃԱՆԱԿ	«ՄԵԳԱՄԵՏՐ» ՍՊԸ